# PORĘCZ ŚCIENNO-PODŁOGOWA

800-I

| Opis produktu / Zastosowanie |
|---|
| Specjalistyczne poręcze przeznaczone są dla osób niepełnosprawnych oraz starszych stanowią one kluczowy element wyposażenia toalet i łazienek, które w znacznym stopniu zwiększają komfort oraz zapewniają bezpieczne poruszanie się osobom z ograniczonymi ruchami. Jednolita powierzchnia łatwa do czyszczenia, wykonana z najwyższej jakości materiałów. Rurka stalowa ocynkowana (zabezpieczenie antykorozyjne), malowane proszkowo 80-100 mikronów (termoutwardzane), powłoka antystatyczna. Dostępne inne kolory na zamówienie: kość słoniowa, czerwony, żółty, szary, zielony, niebieski, czarny. |
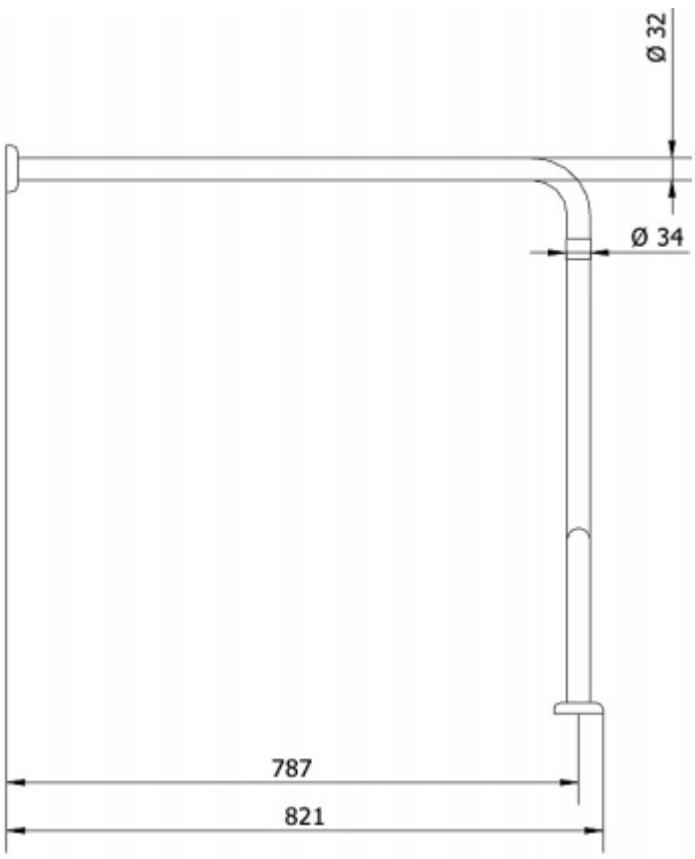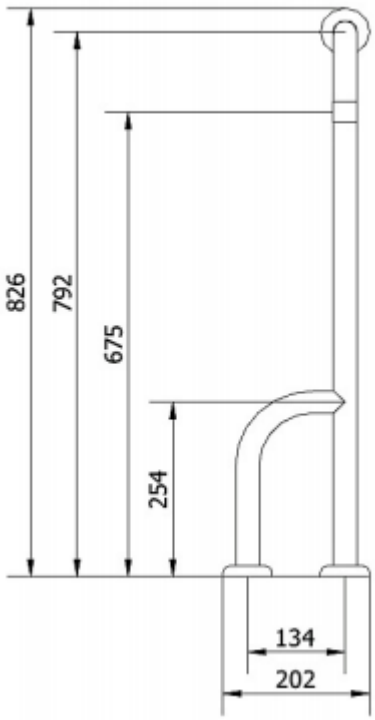
| Opis techniczny | |
|---|---|
| Materiał | Stalowa ocynkowana, malowana proszkowo |
| Kolor | Biały |
| Wymiary poręczy | 790 x 900 mm |
| Średnica rurki | Ø 32mm |
| Max obciążenie | 150 kg |
| W zestawie | Śruby montażowe |