UMYWALKA WPUSZCZANA W BLAT ZE STALI NIERDZEWNEJ

UMC1

Opis produktu / Zastosowanie
Umywalka blatowa wykonana w nowoczesnym stylu oraz z najwyższej jakości stali nierdzewnej.

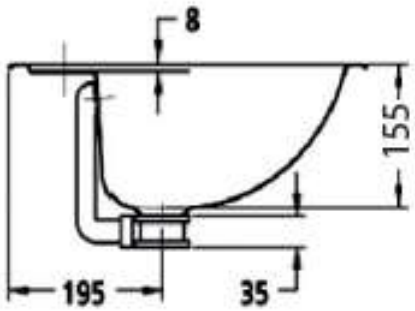
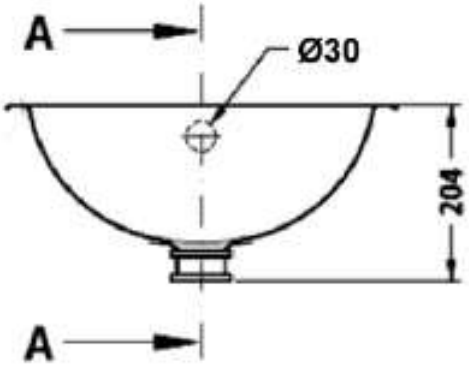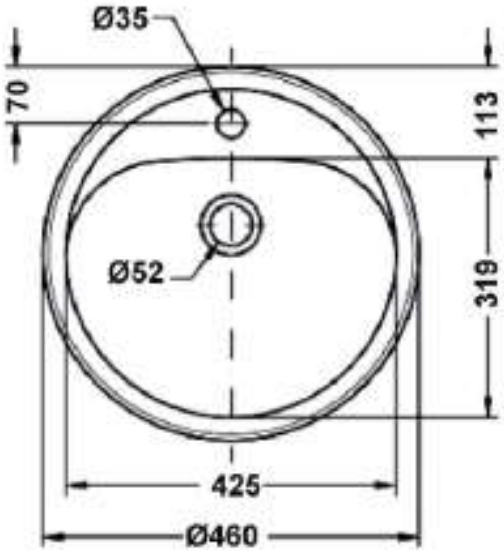
Opis techniczny	
Materiał	AISI 304 stal nierdzewna 0,8mm
Kolor	Połysk
Przelew	Tak
Otwór na baterię (mm)	35
Wymiary zewnętrzne (mm)	Ø 460 mm (otwór w blacie: Ø 440 mm)